ŘEZ C-C
M 1:25

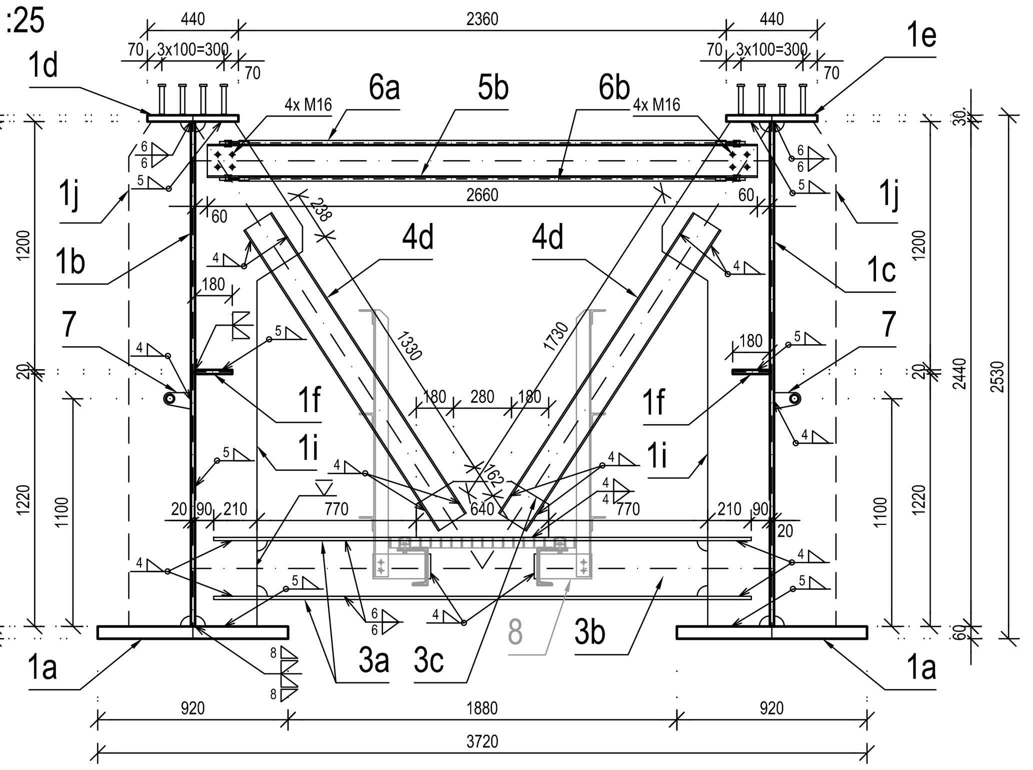

ŘEZ D-D
M 1:25

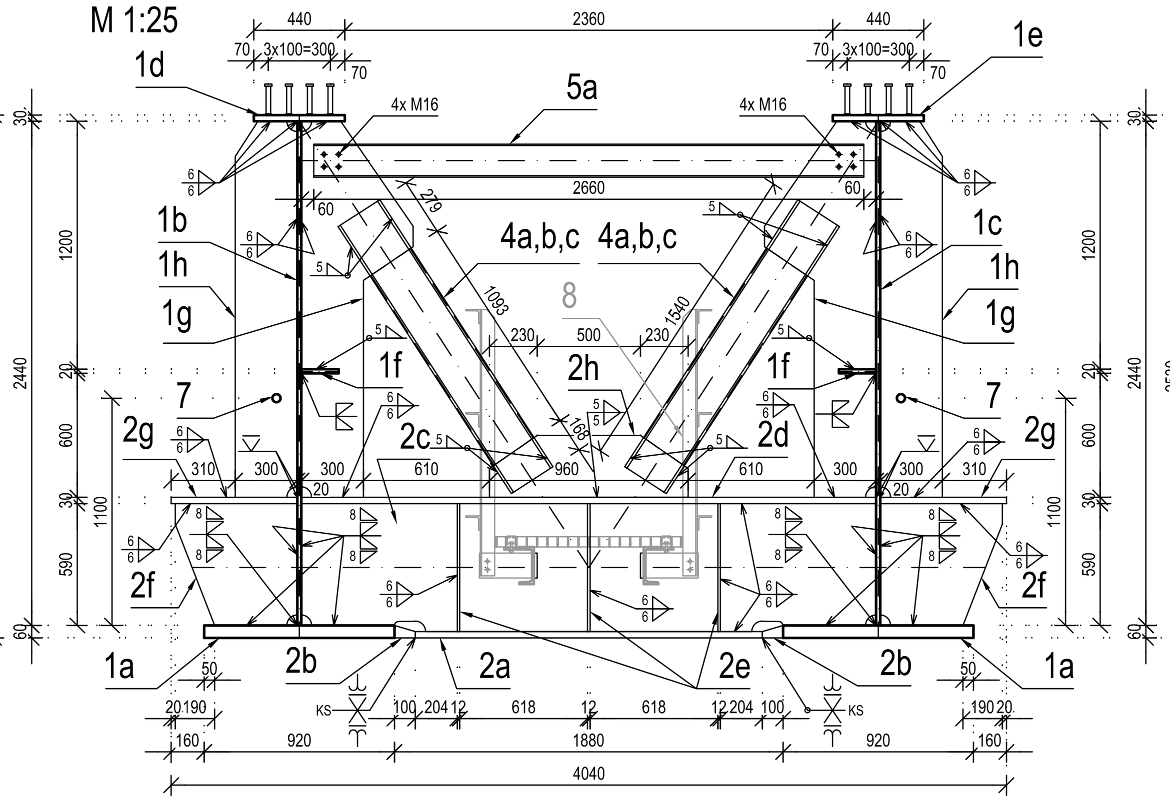

POZN.: VÝZTUHY 1j BUDOU POUŽITY POUZE V MÍSTECH KRAJNÍCH MEZIPODPOROVÝCH PŘÍČNÍKŮ

PŘÍČNÝ ŘEZ REVIZNÍ LÁVKOU
M 1:10

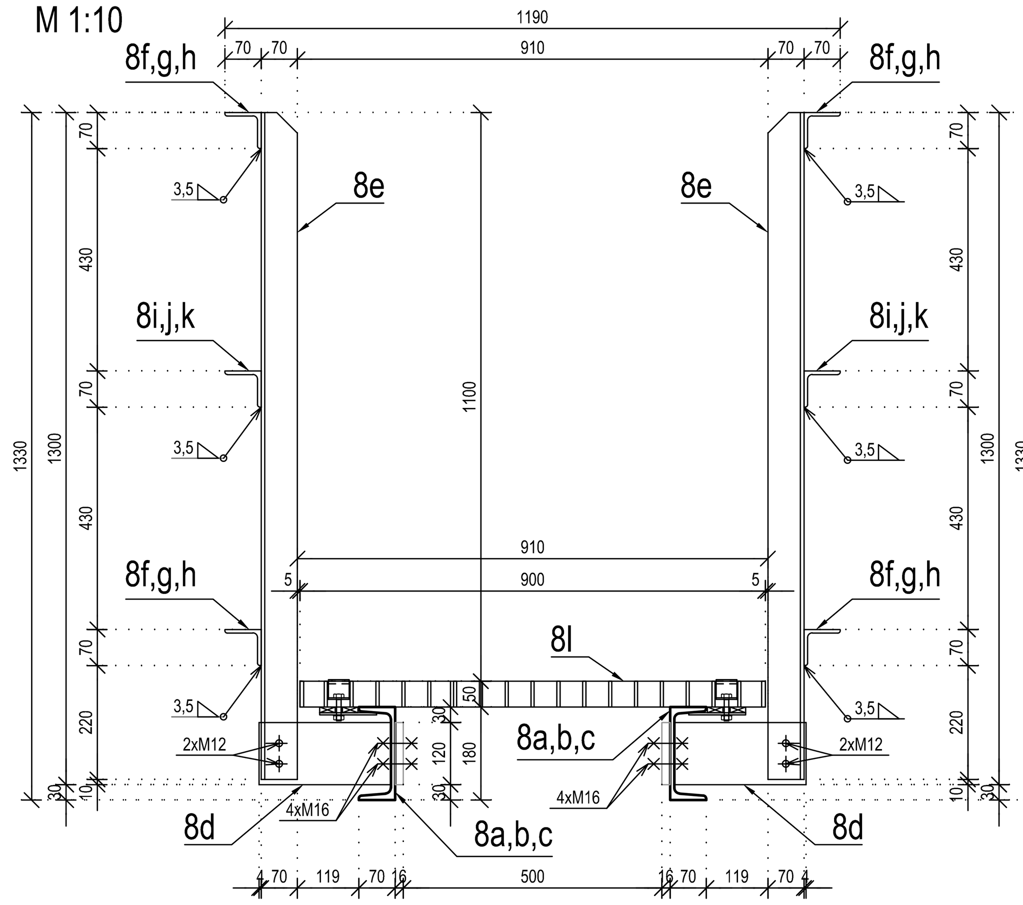

ŘEZ B-B
M 1:50

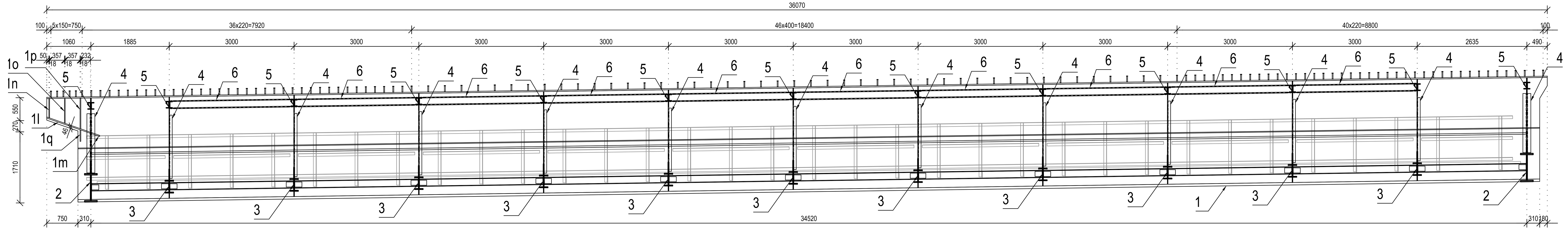

ŘEZ A-A
M 1:50

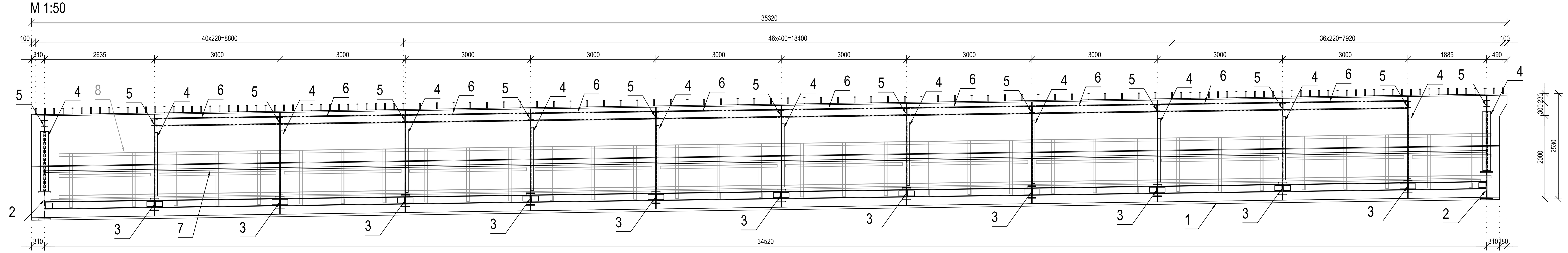

PŮDORYS
M 1:50

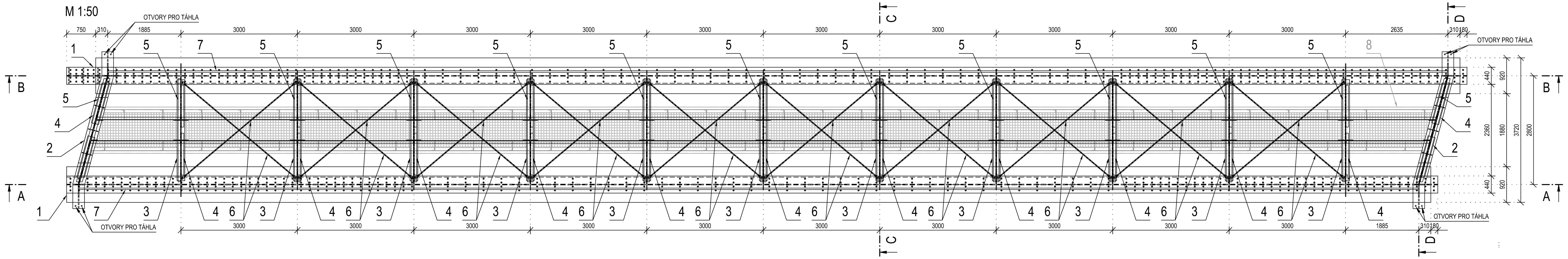

VÝKAZ KONSTRUKČNÍ OCELI:

Č.	Prvek	Materiál	Profil	Tloušťka (m)	Šířka (m)	Délka (m)	Plocha (m2)	Jednotková hmotnost (kg)	Počet (ks)	Hmotnost (kg)
1	**Hlavní nosníky**									
1a	Dolní pásnice	S355 NL	P60	0,060	0,920	35,143	-	15228,16	2	30 456
1b	Stojina 1	S355 J2+N	P20	0,020	-	-	86,2948	13548,28	1	13 548
1c	Stojina 2	S355 J2+N	P20	0,020	-	-	85,8041	13471,24	1	13 471
1d	Horní pásnice 1	S355 J2+N	P30	0,030	0,440	36,074	-	3737,99	1	3 738
1e	Horní pásnice 2	S355 J2+N	P30	0,030	0,440	35,324	-	3660,27	1	3 660
1f	Podélná výztuha	S355 J2+N	P20	0,020	0,180	35,143	-	993,14	2	1 986
1g	Příčná výztuha 1	S355 J2+N	P20	0,020	-	-	0,6186	97,12	4	388
1h	Příčná výztuha 2	S355 J2+N	P20	0,020	-	-	0,5327	83,63	4	335
1i	Příčná výztuha 3	S355 J2+N	P16	0,016	-	-	0,7981	100,24	22	2 205
1j	Příčná výztuha 4	S355 J2+N	P16	0,016	-	-	0,7187	90,27	4	361
1k	Spřahovací trny	S235 J2G3 +C450	ф22mm, dl. 150 mm	-	-	-	-	0,51	1004	509
1l	Koncová výztuha 1	S355 J2+N	P25	0,025	0,210	1,120	-	46,16	1	46
1m	Koncová výztuha 2	S355 J2+N	P25	0,025	0,210	0,220	-	9,07	1	9
1n	Koncová výztuha 3	S355 J2+N	P18	0,018	0,190	0,470	-	12,62	1	13
1o	Koncová výztuha 4	S355 J2+N	P18	0,018	0,190	0,605	-	16,24	1	16
1p	Koncová výztuha 5	S355 J2+N	P18	0,018	0,190	0,740	-	19,87	1	20
1q	Koncová výztuha 6	S355 J2+N	P18	0,018	0,190	0,280	-	7,52	1	8
2	**Podporové příčníky**									
2a	Dolní pásnice 1	S355 J2+N	P30	0,030	-	-	0,5237	123,33	2	247
2b	Dolní pásnice 2	S355 NL	P60/P30	-	-	0,311	0,0045	10,99	4	44
2c	Stojina 1	S355 J2+N	P20	0,020	-	-	1,6793	263,65	2	527
2d	Horní pásnice 1	S355 J2+N	P30	0,030	-	-	0,8634	203,33	2	407
2e	Výztuha	S355 J2+N	P12	0,012	0,120	0,620	-	7,01	12	84
2f	Stojina 2	S355 J2+N	P20	0,020	-	-	0,2996	47,04	4	188
2g	Horní pásnice 2	S355 J2+N	P30	0,030	0,300	0,610	-	43,10	4	172
2h	Styčníkový plech 1	S355 J2+N	P20	0,020	-	-	0,2512	39,44	2	79
2i	Styčníkový plech 2	S355 J2+N	P16	0,016	0,120	0,180	-	2,71	4	11
3	**Mezipodporové příčníky**									
3a	Dolní pásnice	S355 J2+N	P16	0,016	0,200	2,600	-	65,31	11	718
3b	Stojina	S355 J2+N	P16	0,016	-	-	1,6793	210,92	2	422
3c	Horní pásnice	S355 J2+N	P16	0,016	0,200	2,600	-	65,31	11	718
3d	Styčníkový plech 1	S355 J2+N	P16	0,016	-	-	0,1530	19,22	11	211
3e	Styčníkový plech 2	S355 J2+N	P16	0,016	0,120	0,180	-	2,71	44	119
4	**Diagonály**									
4a	Diagonála 1	S355 JR	U240	-	-	1,665	0,0042	55,30	4	221
4b	Diagonála 2	S355 JR	U240	-	-	1,614	0,0042	53,58	4	214
4c	Výplň diagonály	S355 JR	P20	0,020	-	-	0,2605	40,89	4	164
4d	Diagonála 3	S355 JR	U160	-	-	1,730	0,0024	32,59	22	717
5	**Montážní ztužení**									
5a	Montážní ztužení 1	S235 JR	UPE160	-	-	2,771	0,0019	41,33	4	165
5b	Montážní ztužení 2	S235 JR	UPE160	-	-	2,660	0,0019	39,67	22	873
-	Šrouby	5.6 (POZINK)	M16 + matice a podl.	-	-	-	-	0,40	104	42
6	**Zavětrování**									
6a	Zavětrování	S235 JR	Φ22	-	-	3,812	0,0004	11,38	20	228
7	**Madlo**									
7a	Kotevní plech	S235 JR	P10	0,010	-	-	0,0084	0,66	22	15
7b	Madlo	S235 JR	TR 40/3	-	-	34,523	0,0003	94,50	2	189
8	**Revizní lávka**									
-	Šrouby 1	5.6 (POZINK)	M16 + matice a podl.	-	-	-	-	0,40	96	38
8a	Nosník 1	S235 JR	U180	-	-	2,964	0,0028	65,09	20	1 302
8b	Nosník 2	S235 JR	U180	-	-	2,311	0,0028	50,75	2	101
8c	Nosník 3	S235 JR	U180	-	-	2,148	0,0028	47,16	2	94
8d	Kotevní plech	S235 JR	P1	0,010	-	-	0,0302	2,37	68	161
-	Šrouby 2	5.6 (POZINK)	M12 + matice a podl.	-	-	-	-	0,30	136	41
8e	Sloupek	S235 JR	L70/70/7	-	-	1,290	0,0009	9,52	68	647
8f	Madlo 1	S235 JR	L70/70/7	-	-	2,980	0,0009	21,99	40	880
8g	Madlo 2	S235 JR	L70/70/7	-	-	2,280	0,0009	16,82	4	67
8h	Madlo 3	S235 JR	L70/70/7	-	-	1,980	0,0009	14,61	4	58
8i	Madlo 4	S235 JR	L70/70/7	-	-	2,800	0,0009	20,66	20	413
8j	Madlo 5	S235 JR	L70/70/7	-	-	2,190	0,0009	16,16	2	32
8k	Madlo 6	S235 JR	L70/70/7	-	-	1,890	0,0009	13,95	2	28
Celkem										**81 409**
Rezerva 3%										**2 442**
Hmotnost celkem										**83 851**

VÝKAZ MATERIÁLU POCHOZÍHO ROŠTU REVIZNÍ LÁVKY:

Č.	Prvek	Materiál	Profil	Tloušťka (m)	Šířka (m)	Délka (m)	Plocha (m2)	Jednotková hmotnost (kg)	Počet (ks)	Hmotnost (kg)
8l	Rošt s úchyty	FRP ROŠT	min. 5.0 kN/m^2	-	-	-	28,8084	294,71	1	295

NAPOJENÍ PŘÍČNÍKŮ NA NOSNÍKY LÁVKY
M 1:10

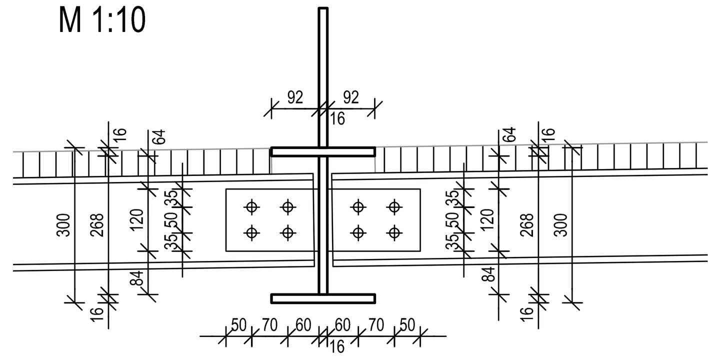

VÝPLŇ DIAGONÁL
M 1:5

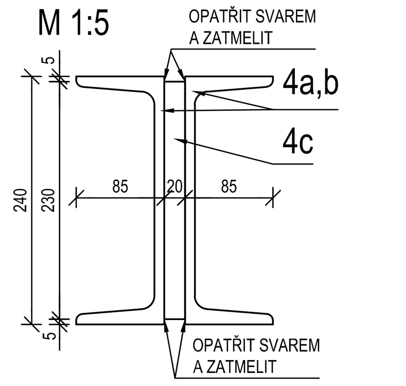

MADLO
M 1:5

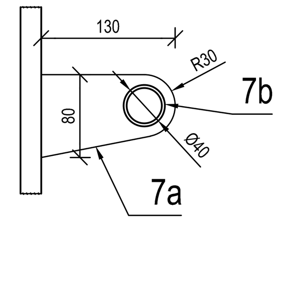

SCHÉMA NADVÝŠENÍ
M 1:250/2,5

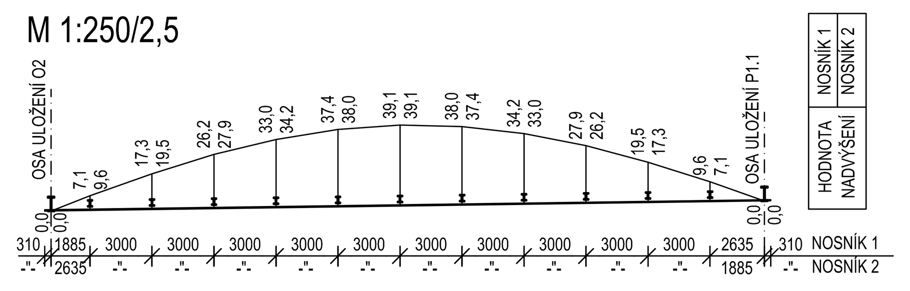

KONSTRUKČNÍ OCEL:

NOSNÁ KONSTRUKCE, PLECHY A PROFILY TL. ≤ 30 mm	OCEL S355J2+N
NOSNÁ KONSTRUKCE, PLECHY TL. 30 mm < t < 40 mm	OCEL S355N
NOSNÁ KONSTRUKCE, PLECHY TL. ≥ 40 mm	OCEL S355NL
NOSNÁ KONSTRUKCE, DIAGONÁLY	OCEL S355JR
PODRUŽNÉ PRVKY- ZÁBRADLÍ, MONTÁŽNÍ ZTUŽENÍ, ZAVĚTROVÁNÍ...	OCEL S235JR
SPŘAHOVACÍ TRNY	S235 J2G3+C450
SPOJOVACÍ MATERIÁL	10.9 (POZINK)

POŽADAVKY NA MATERIÁL VIZ TECHNICKÁ ZPRÁVA

POVRCHOVÁ ÚPRAVA:

POŽADAVKY NA PKO VIZ TECHNICKÁ ZPRÁVA
BAREVNÝ ODSTÍN VRCHNÍ VRSTVY ONS - ODSTÍN ZELENÉ DB 610 (DLE VZORKOVNICE DEUTSCHE BAHN)

POZNÁMKY:

1. OCELOVÁ NOSNÁ KONSTRUKCE BUDE TŘÍDY PROVEDENÍ EXC3, PODRUŽNÉ PRVKY (ZÁBRADLÍ, REVIZNÍ LÁVKA) TŘÍDY EXC2 DLE ČSN EN 1090-2. JAKOST SVARŮ "B" A DOKUMENT KONTROLY ZÁKLADNÍHO MATERIÁLU 3.2.
2. PRO OCELOVÉ KONSTRUKCE BUDE ZHOTOVITELEM VYPRACOVÁNA VÝROBNÍ DOKUMENTACE.
3. VŠECHNY HRANY OCELOVÝCH PLECHŮ, KTERÉ NEBUDOU OPATŘENY SVAREM NEBO BUDOU OPATŘENY POVLAKOVÝ SYSTÉMEM PKO, MUSÍ BÝT ZABROUŠENÉ NA POLOMĚR R = 2 mm.
4. POLOHA DÍLENSKÝCH STYKŮ A KONEČNÁ ÚPRAVA SVAROVÝCH PLOCH BUDE ŘEŠENA V RÁMCI DÍLENSKÉ DOKUMENTACE.
5. POŽADAVKY NA ZKOUŠKY, KONTROLU, JAKOST, ÚCHYLKY A TOLERANCE ZÁKLADNÍHO MATERIÁLU A SVARŮ VIZ TECHNICKÁ ZPRÁVA.
6. UPEVNĚNÍ MONTÁŽNÍCH PŘÍPRAVKŮ PRO PŘESUN NOSNÉ KONSTRUKCE NA DEFINITIVNÍ LOŽISKA VIZ MONTÁŽNÍ DOKUMENTACE ZHOTOVITELE. PO SKONČENÍ MONTÁŽE MUSÍ BÝT BEZVRUBĚ OBROUŠENO.
7. VŠECHNY VELIKOSTI SVARŮ, KATALOG SVARŮ, SVÁŘECÍ POSTUPY A ZPŮSOBY SVÁŘENÍ OCELOVÉ KONSTRUKCE, KTERÉ NEJSOU VYKRESLENY, ŘEŠÍ VÝROBNÍ VÝKRESY A TECHNOLOGICKÝ PŘEDPIS VÝROBY OCELOVÉ KONSTRUKCE.

EVROPSKÁ UNIE
Evropské strukturální a investiční fondy
Operační program Doprava

Ministerstvo dopravy
Státní fond dopravní infrastruktury

Orientační schéma:

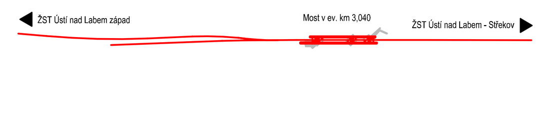

Razítko oprávněné osoby:

Podpis: Datum: 29.05.2022

Revize:	Datum:	Popis:	Kontroloval:
000	29.05.2022	Definitivní odevzdání dokumentace	Ing. Radek Navrátil

Stavebník/Investor: Správa železnic, státní organizace
Adresa: Dlážděná 1003/7, 110 00 Praha 1
Zástupce investora:
Adresa:

SPRÁVA ŽELEZNIC

Zhotovitel stavby: Společnost „VALBEK-PRODEX"
Vedoucí společník: Valbek, spol. s r.o.
Adresa: V Olšinách 2300/75, 100 00 Praha 10
Kontakt: T: +420 221 592 050, E: info@valbek.cz
Společník: VALBEK&PRODEX, spol. s r.o., o.z.
V Olšinách 2300/75, 100 00 Praha 10
T: +420 221 592 050
E: info@valbek.cz

Zhotovitel objektu: Valbek, spol. s r.o.
Adresa: V Olšinách 2300/75, 100 00 Praha 10
Kontakt: T: +420 221 592 050, E: info@valbek.cz

Hlavní projektant (HIP):	Specialista:	Odpovědný projektant:	Zpracovatel:
Ing. Aleš Sršeň	Ing. František Hanuš	Ing. Radek Navrátil	Martin Pečinka

Název stavby/akce:	**Rekonstrukce mostu v km 3,040 trati Ústí nad Labem-Střekov - Ústí nad Labem západ**		Označení (S-kód): S632000261
			Označení zhotovitele: 20PH69005
Název části:	Mosty, propustky a zdi		Označení části: D.2.1.4
Název objektu:	**Rekonstrukce mostu v ev. km 3,040**		Označení objektu/komplexu: **SO 01-20-01**
Název přílohy:	Ocelová nosná konstrukce v delším poli		Číslo přílohy: **2.017**
Název dílčí části přílohy:	-		Paré:
Kraj: Ústecký	Katastrální území: Ústí nad Labem [774871]	TUDU: 1003 2A, 0591 BC	
Stupeň dokumentace: DUSP+PDPS	Datum zpracování: 29.05.2022	Formáty: 12 x A4	Měřítko: 1:50,25,10

S-kód: S632000261_PDPS_D214__SO012001___2_017_000

DOKUMENT LZE UŽÍVAT POUZE DLE USTANOVENÍ PŘÍSLUŠNÉ SMLOUVY O DÍLO. ŽÁDNÁ JEHO ČÁST NEMŮŽE BÝT DLE ZÁKONA Č.121/2000 Sb. (autorský zákon) KOPÍROVÁNA NEBO JINÝM ZPŮSOBEM ROZŠIŘOVÁNA BEZ SOUHLASU Valbek spol. s r.o.